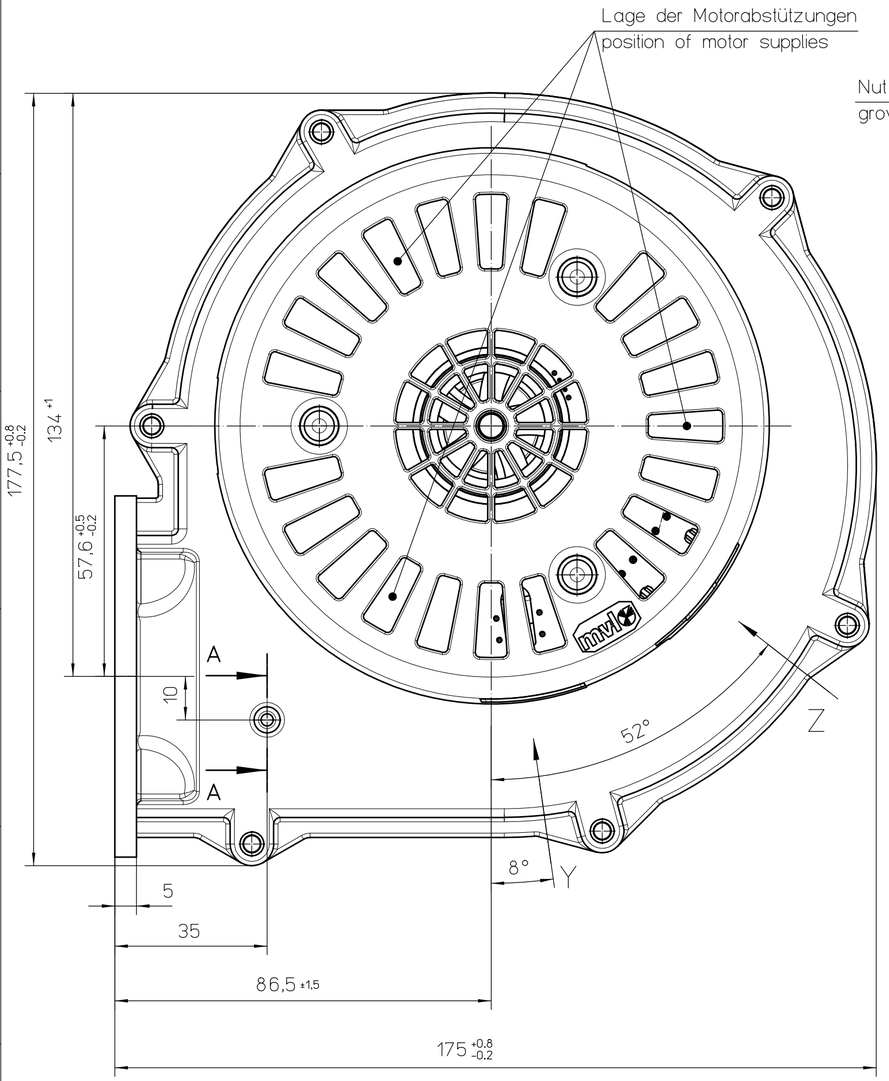

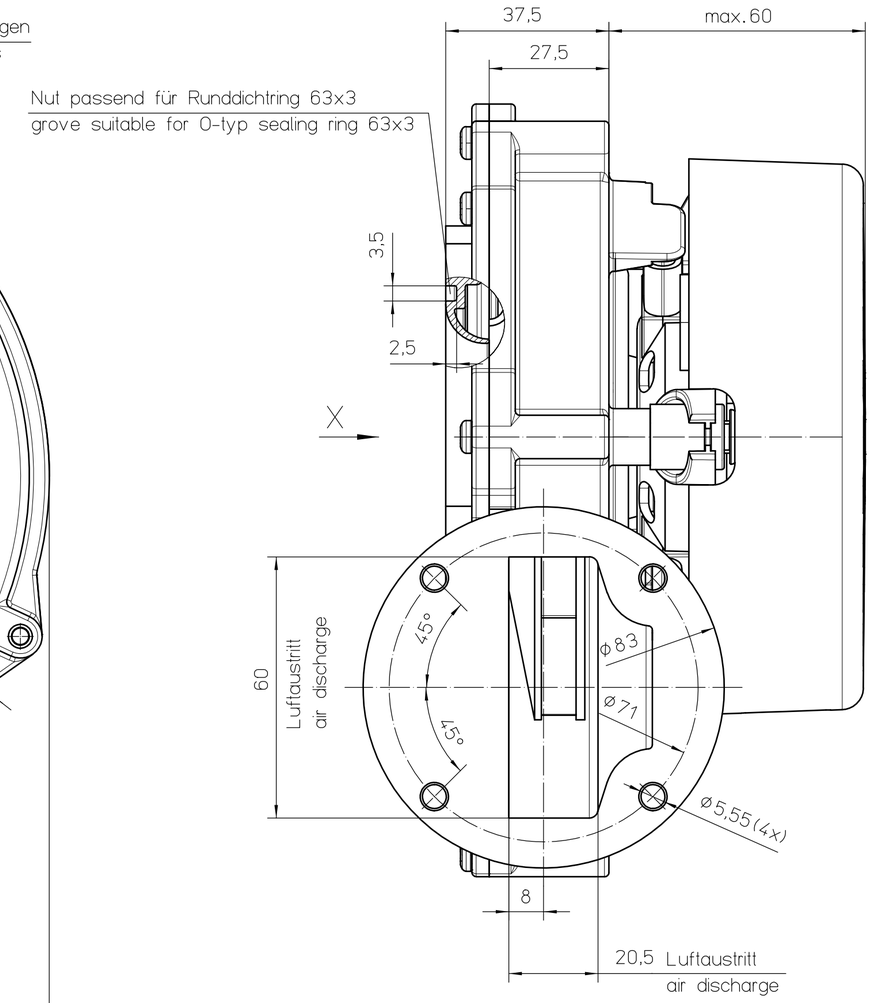

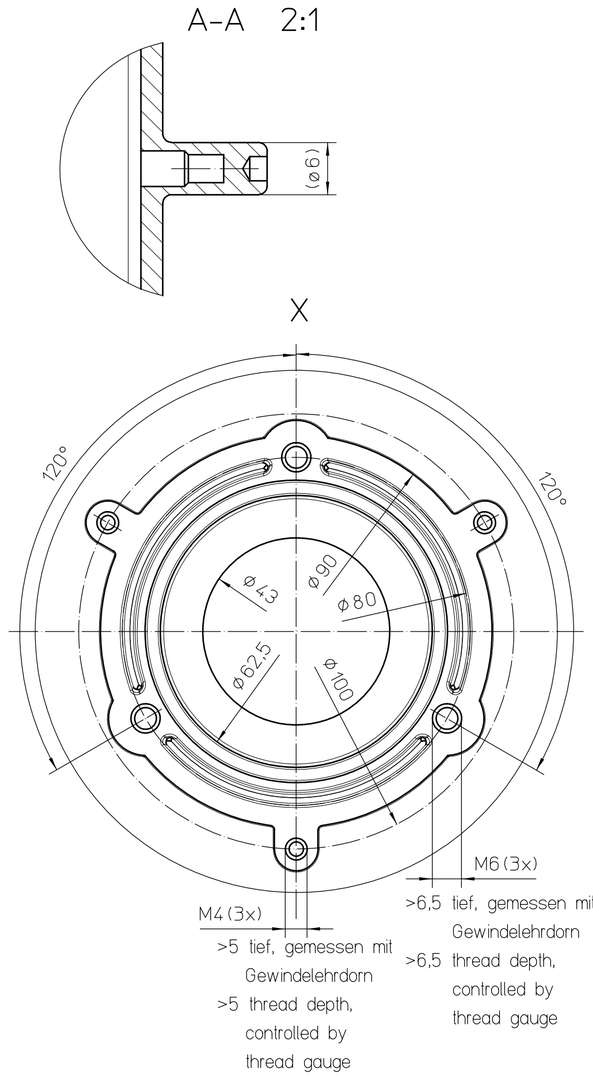

Lüfterschaufelrad antistatisch:
Oberflächenwiderstand < 10^9 Ohm nach
DIN 53 486/VDE 0303 Teil 8 und DIN IEC 60093

Fan wheel antistatic:
surface resistance < 10^9 Ohm according to
DIN 53 486/VDE 0303 Teil 8 and DIN IEC 60093

max. Anzugsmoment für Gewinde und gewindefurchende Schrauben bei einer Einschraubtiefe von 6mm:
max. fastening torque for thread and thread grooving screws with screw in depth of 6mm:

M4:	3 Nm
M5:	4 Nm
M6:	6 Nm
M8:	10 Nm

3-polige Messerleiste in der Kodierungsvariante 0A nach RAST 5
Standard in 90° abgewinkelter / liegender Ausführung
mit nach oben positionierten Rastfenstern für Verriegelung
passend für Gegenstecker nach RAST 5 Standard
mit RAST 5 Kodierung 0A wie z.B.
CoHaMo YY-A5002-H03-K01 bzw. Lumberg 3623 03 K01

3-pin pin-connector with coding type 0A
according to RAST 5 standard in 90° angled / horizontal design
with locking feature on top for locking device
suitable for mating connector according to RAST 5 Standard
with RAST 5 coding type 0A as e.g.
CoHaMo YY-A5002-H03-K01 or Lumberg 3623 03 K01

5-polige Stiftleiste in 90° abgewinkelter / liegender Ausführung
im Rastermaß 4,2 mm
passend für Gegenstecker z.B.
CoHaMo YY-5700-H05AS-GW bzw.
Stocko EH 705-005-003-960 oder baugleiche
Stecker z.B. Molex Mini-Fit Jr

5-pin plug connector 90° angled / horizontal design
in spacing 4,2 mm
suitable for mating connector e.g.
CoHaMo YY-5700-H05AS-GW, also
Stocko EH 705-005-003-960 or with same
configuration connectors e.g. Molex Mini-Fit Jr

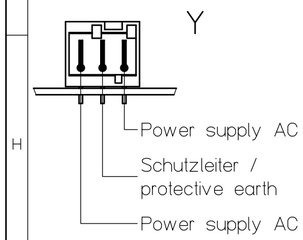

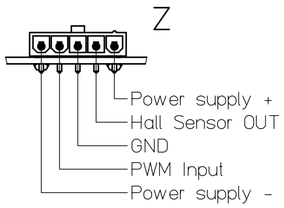

zulässige Betriebslagen admissible operating positions	In waagerechter oder senkrechter Wellenlage sind alle Betriebslagen möglich, außer Motor hängend. all operating positions possible with horizontal or vertical shaft orientation, beside pendent motor

Ausgabe 4:
Stecker von Lumberg/Stocko auf CoHaMo umgestellt.
Connector from Lumberg/Stocko to CoHaMo changed.

230V AC 50Hz 54W I.Cl.F	04600 45104
elektr. Daten rating	Schnittstellentyp type of interface

Wichtiger Hinweis:	Dieser Ventilator / Motor ist nur nach Einbau verwendungsfähig und darf nicht vor Einbau in Betrieb genommen werden. Der Einbau hat durch geschultes und eingewiesenes Fachpersonal zu erfolgen.
important information:	This fan / motor may only be used after installation and may not be put into operation before being properly installed. Installation has to be effected by trained, briefed & qualified staff.
Sicherheitshinweis:	Nicht in die Öffnungen greifen: VERLETZUNGSGEFAHR! Schutzleiter muss angeschlossen sein! Vorsicht, metallische Teile können stromführend sein: Evtl. Stromzufuhr unterbrechen! Das Gebläse ist nur an Versorgungsspannungen anzuschließen, welche mit einem Sicherungsautomaten B16 A nach DIN VDE 0641 Teil 11 abgesichert sind.
security advice:	Do not reach into openings/apertures: RISK OF BODILY HARM! Protective earth wire must be connected! Beware of metal parts - they can be live! If necessary, interrupt or sever unit from current supply. The fan must only be connected to supply voltages with an automatic circuit breaker B16 A according to DIN VDE 0641 Part 11.

Vers.	Änderungsnummer	Datum	Name
4	500000011155	22.09.10	erl
3	500000009433	09.06.09	erl
2	500000008524	08.08.08	mia
1	005045	23.03.06	müh

Fertigzustand | Zul. Abw. DIN ISO 2768-cK | Oberfläche | Maßstab 1:1 | Geom.-Schl.: | Werkstoff

Status der Zeichnung: Freigegeben
Ausgabedatum: 04.10.10 | genehmigt von: hacker

Urspr. RG130 | Ers.f.: | Ers.d.: | DIN_A2

ebmpapst
ebm-papst Landshut GmbH

Einbauanleitung / mounting instruction
Radialluefter / radial blower
RG130/0800-3612-030204

Zeichnungsnummer 55667 20210 | Z10 | Blatt 1 / 1

ebm-papst Landshut GmbH, Hofmark-Aich-Strasse 25, D-84030 Landshut
Tel: +49 (0) 871 / 707-0, Fax: +49 (0) 871 / 707-465, E-Mail: info3@de.ebmpapst.com www.ebmpapst.com
Alle Rechte vorbehalten. Weitergabe sowie Vervielfältigung dieser Unterlage, Verwertung und Mitteilung ihres Inhalts nicht gestattet, soweit nicht schriftlich zugestanden.